GIRAFFE
PALME
AKAZIE

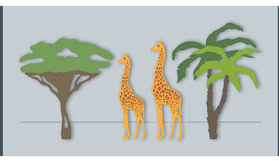

KIEBITZBERG®

Wir wünschen Ihnen mit diesem Produkt viel Freude.

Gebrauchsanweisung

Bitte legen Sie einen passenden Schraubendreher, eine Bohrmaschine und eine Wasserwaage bereit. Nutzen Sie diese Pappe als Schablone für die 3 notwendigen Bohrungen in der Wand. Fixieren Sie die Bohrschablone an der gewünschten Stelle und bohren Sie direkt durch die Pappe die Wandlöcher. Befestigen Sie den Halter **(1)** lose an die Wand, richten ihn mit der Wasserwaage aus und ziehen ihn dann fest.

Die 3 Schrauben **4,5 x 60** mm sind für die wandseitige Befestigung **(1)** der 2-teiligen Halterung und den Abstandshalter **(3)** an den Beinen. Die 2 Schrauben **3,5 x 35** mm sind für das Halteelement **(2)** an der Giraffe. Die Position ist auf der Rückseite der Giraffe für Sie vorgebohrt.

Kleben Sie das eine Pad auf den angeschraubten Abstandshalter **(3)**, das andere Pad auf die Beine der Giraffe. Nutzen Sie zur Lagebestimmung die Bohrschablone. Beim Einhängen des gesamten Objektes in die Wandhalterung ist eine temporäre Papierlage zwischen den Klettpads sehr hilfreich.

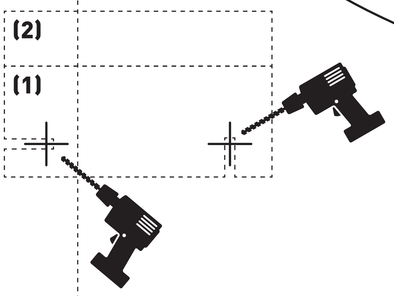

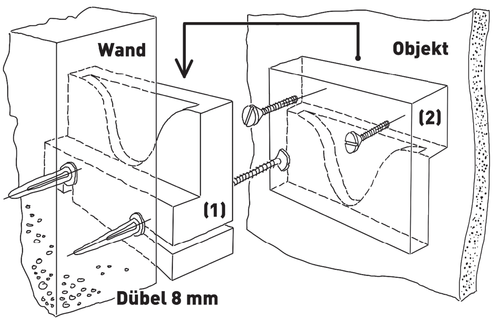

Ausrichthilfe

(3)

Installation der LED-Beleuchtung (optional)

Das LED-Lichtband ist für das Objekt vorkonfektioniert. Ziehen Sie die Schutzfolie schrittweise ab und kleben Sie den LED-Strang auf die Rückseite des Objektes. Beginnen sollte man das Aufkleben am Fuß des Objektes mit dem Ende des Leuchtstranges, an dem das Kabel befestigt ist.

Ergänzungsangebot

Den kleineren Bruder dieser Giraffe (H 91 cm) sowie die Palme (H 144 cm) und die Akazie (H 116 cm) können Sie auch bei uns bestellen.

MONTAGE

Hersteller:
KIEBITZBERG® GmbH & Co. KG
www.kiebitzberg.de

Vertrieb:
Liegewiese - Das Familienbett
Hermann-Köhl-Str. 5
06847 Dessau-Roßlau
www.liegewiese-familienbett.de

KONTAKT

+ Ihr Wunschmaß über Oberkante Fußboden

OKF